CONFIGURAÇÃO DE PENAS P/ PLOTAGEM

COR		ESP.
1	07	0,1
2	07	0,2
3	07	0,3
4	07	0,4
5	07	0,5
6	07	0,6
7	07	0,25
8	07	0,09
9	07	0,15
140	140	0,15
162	162	0,15

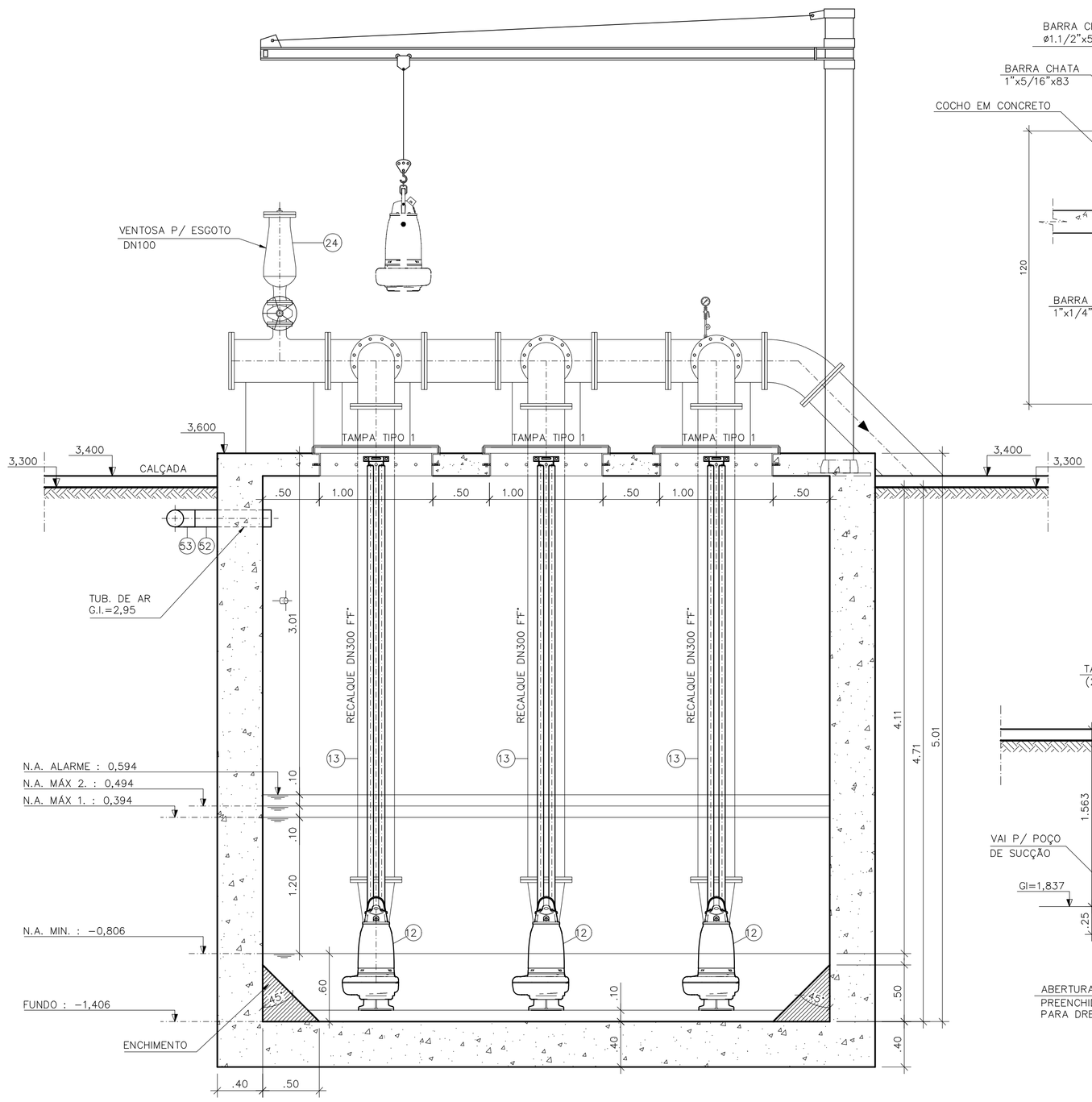

CORTE C–C
ESCALA 1:25

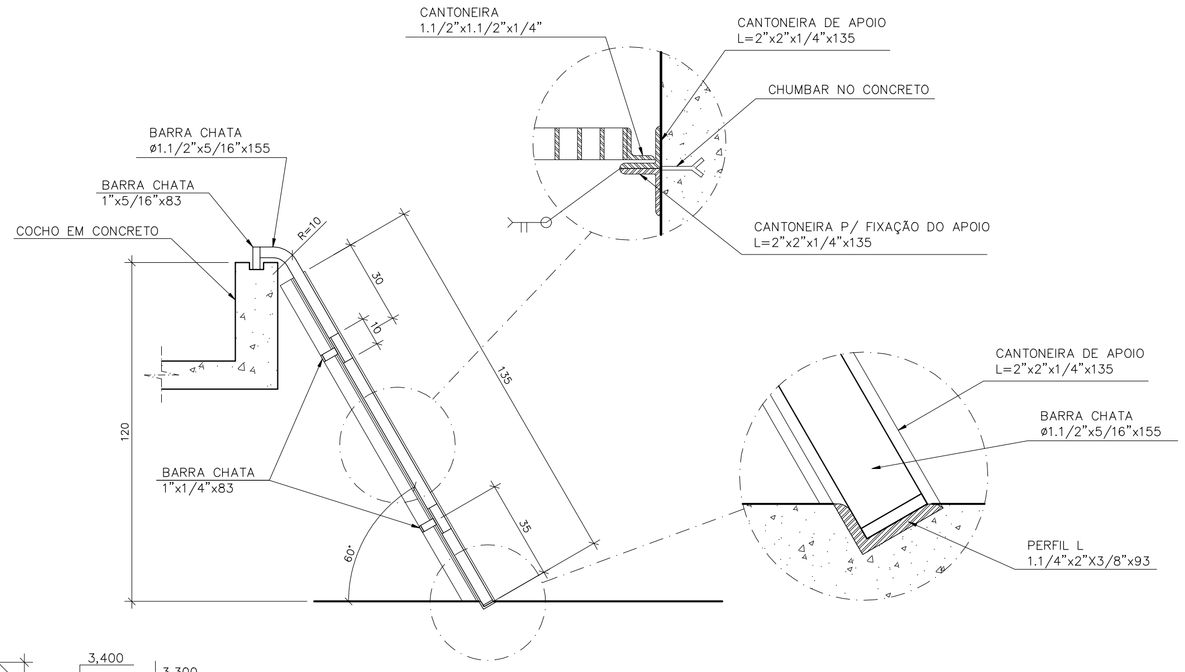

DETALHE DO GRADEAMENTO EM FIBRA DE VIDRO
SEM ESCALA
COTAS EM CENTÍMETRO

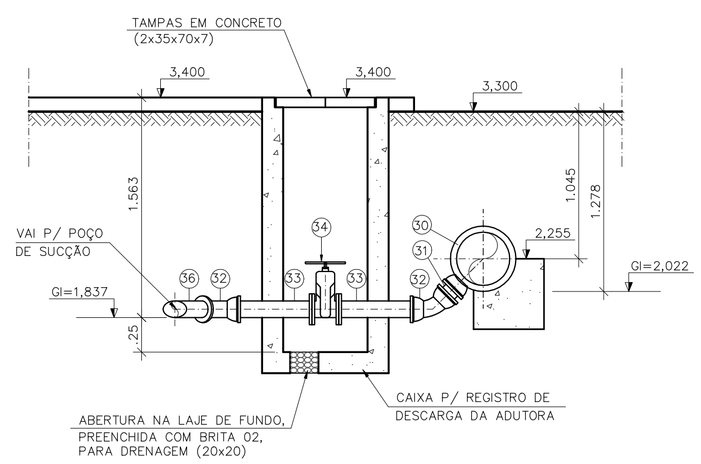

CORTE E–E
ESCALA 1:30

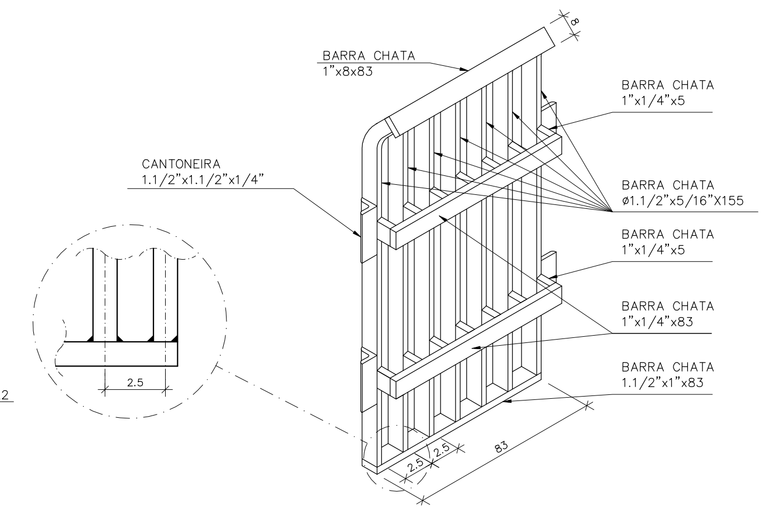

PERSPECTIVA DA GRADE
SEM ESCALA

LISTA DE MATERIAL DA ELEVATÓRIA

ITEM	DISCRIMINAÇÃO	UNID.	MATERIAL	DN (mm)	QUANT.	OBS.
01	TUBO COM PONTA E FLANGE PN10 L=1,30m	PÇ	F°F°	600	01	
02	ADUFA DE PAREDE COM FLANGE PN10	PÇ	F°F°	600	02	
03	HRC1–HASTE C/ ROSCA E BOCA DE CHAVE L=1,90m	PÇ	F°F°	1.3/4"	02	
04	REDUÇÃO EXCÊNTRICA COM FLANGES PN10	PÇ	F°F°	300x200	03	
05	PMS – PEDESTAL DE MANOBRA SIMPLES	PÇ	F°F°	–	02	
06	TUBO COM PONTAS L=1,40m	PÇ	PVC	600	01	
07	TUBO COM PONTA E FLANGE PN10 L=0,66m	PÇ	F°F°	600	01	
08	CURVA 45° COM BOLSAS JUNTA ELÁSTICA JGS	PÇ	F°F°	600	03	
09	TUBO COM PONTAS L=0,55m	PÇ	F°F°	600	01	
10	TUBO COM PONTAS L=6,44m	PÇ	F°F°	600	01	
11	TUBO COM PONTAS L=1,11m	PÇ	F°F°	600	01	
12	1ª ETAPA – BOMBA SUBMERSÍVEL Q=111,55 l/s; Hman=8,30 mca; POT=10,0 cv	CJ	–	200	03	
	2ª ETAPA – BOMBA SUBMERSÍVEL Q=153,45 l/s; Hman=11,11 mca; POT=18,0 cv	CJ	–	200	03	
13	TUBO COM FLANGES PN10 L=4,17m	PÇ	F°F°	300	03	
14	CURVA 90° COM FLANGES PN10	PÇ	F°F°	300	03	
15	TUBO COM FLANGES PN10 L=1,50m	PÇ	F°F°	300	03	
16	VÁLVULA DE RETENÇÃO P/ ESG. COM FLANGES PN10	PÇ	F°F°	300	03	
17	JUNTA DE DESMONTAGEM TRAVADA PN10	PÇ	F°F°	300	03	
18	TOCO COM FLANGES PN10 L=0,30m	PÇ	F°F°	300	03	
19	VÁLVULA BORBOLETA P/ ESG. COM FLANGES PN10	PÇ	F°F°	300	03	
20	TÊ DE REDUÇÃO COM FLANGES PN10	PÇ	F°F°	350x300	03	
21	FLANGE CEGO	PÇ	F°F°	350	01	
22	TÊ DE REDUÇÃO COM FLANGES PN10	PÇ	F°F°	350x100	01	
23	REGISTRO CHATO COM FLANGES PN10	PÇ	F°F°	100	01	
24	VENTOSA PARA ESGOTO COM FLANGE PN10	PÇ	F°F°	100	01	
25	TOCO COM FLANGES PN10 L=0,50m	PÇ	F°F°	350	02	
26	CURVA 45° COM FLANGES PN10	PÇ	F°F°	350	01	
27	TUBO COM PONTA E FLANGE PN10 L=2,72m	PÇ	F°F°	350	01	
28	CURVA 90° COM BOLSAS JUNTA ELÁSTICA JGS	PÇ	F°F°	350	01	
29	TUBO COM PONTAS L=2,31m	PÇ	F°F°	350	01	
30	TÊ COM BOLSAS JE JGS COM BOLSAS	PÇ	F°F°	350x100	01	
31	TUBO COM PONTAS L=0,22m	PÇ	F°F°	100	01	
32	CURVA 45° COM BOLSAS JUNTA ELÁSTICA JGS	PÇ	F°F°	100	02	
33	TUBO COM PONTA E FLANGE PN10 L=0,53m	PÇ	F°F°	100	02	
34	REGISTRO CHATO COM FLANGES PN10	PÇ	F°F°	100	01	
35	TUBO COM PONTAS L=0,80m	PÇ	F°F°	100	01	
36	TUBO COM PONTA E BOLSA L=25,00m	PÇ	F°F°	350	01	
37	JOELHO 90° P/ ESGOTO	PÇ	PVC	50	03	
38	TUBO RÍGIDO P/ ESGOTO L=4,40m	PÇ	PVC	50	01	
39	CAIXA SIFONADA 100x150x50mm COM GRELHA E PORTA–GRELHA QUADRADA BRANCA	PÇ	PVC	–	01	
	TUBULAÇÃO DE AR (BIOFILTRO)					
40	TUBO CILINDRICO L=2.10m	PÇ	FIBRA DE VIDRO	150	01	
41	C 90°	PÇ	FIBRA DE VIDRO	150	01	
42	TUBO CILINDRICO L=4.95m	PÇ	FIBRA DE VIDRO	150	01	
43	TUBO CILINDRICO L=0.70m	PÇ	FIBRA DE VIDRO	150	01	
44	T JE	PÇ	FIBRA DE VIDRO	150	01	
45	TUBO CILINDRICO L=7.28m	PÇ	FIBRA DE VIDRO	150	01	
46	TUBO CILINDRICO L=0.88m	PÇ	FIBRA DE VIDRO	150	01	
	ACESSÓRIOS					
	ABF 10	PÇ	BORRACHA	100	4	
	ABF 10	PÇ	BORRACHA	200	3	
	ABF 10	PÇ	BORRACHA	300	24	
	ABF 10	PÇ	BORRACHA	350	8	
	ABF 10	PÇ	BORRACHA	600	2	
	PPF 10	PÇ	AÇO	16x80	32	
	PPF 10	PÇ	AÇO	20x90	440	
	PPF 10	PÇ	AÇO	27x120	40	
	TAMPÕES					
	TDA–600 MODELO ESTANQUE	PÇ	F°F°	600	01	

CAIXA PONTO DE ÁGUA

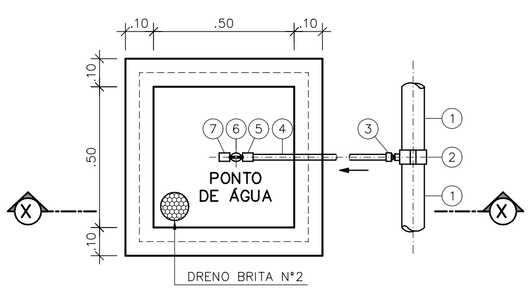

PLANTA
ESCALA 1:15

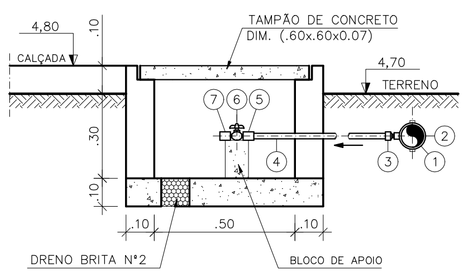

CORTE X–X
ESCALA 1:15

LISTA DE MATERIAL – PONTO DE ÁGUA

ITEM	DISCRIMINAÇÃO	DIÂMETRO	MATERIAL	QUANT.	OBS.
1	TUBO PVC JE	75	PVC	–	
2	COLAR TOMADA C/ TRAVAS	85x1/2"	PVC	01	
3	ADAPT. SOLD. CURTO BR	20x1/2"	PVC	01	
4	TUBO PVC RÍGIDO SOLDÁVEL	20	PVC	–	
5	LUVA SOLD. E C/ ROSCA	20x1/2"	PVC	02	
6	REGISTRO ESFERA BORBOLETA	1/2"	PVC	01	
7	LUVA COM ROSCA	1/2"	PVC	01	

OBSERVAÇÃO

1–A ESPESSURA DAS PAREDES E A VERIFICAÇÃO DA NECESSIDADE DE ESPAÇAMENTO ENTRE O POÇO DE SUCÇÃO E A CAIXA DE AREIA SERÃO DEFINIDAS PELO ESTRUTURAL

2–PARA LIMPEZA DA CAIXA DE AREIA, QUANDO NECESSÁRIA, A GRADE DE PISO DEVERÁ SER REMOVIDA E COM AUXÍLIO DE UM CAMINHÃO LIMPA FOSSA SUGAR O EXCESSO ACUMULADO NO FUNDO

NOTAS

1–COTAS E ELEVAÇÕES EM METRO, DIÂMETRO EM MILÍMETRO, EXCETO ONDE INDICADO

2–CONFIRMAR MEDIDAS NO LOCAL.

3–PARA EXTRAVASOR, VER PLANTA DE LOCALIZAÇÃO

4–O FORMATO DO BIOFILTRO APRESENTADO NESTE PROJETO É ILUSTRATIVO. O BIOFILTRO PODERÁ SER CIRCULAR OU RETANGULAR CONFORME PROJETO PADRÃO A–000–000–00–5–XX–0021 E A–000–000–00–5–XX–0022 RESPECTIVAMENTE.
AS DIMENSÕES DO BIOFILTRO DEVERÃO SER DE ACORDO COM O PROJETO PADRÃO E SERÃO DEFINIDAS PELA CESAN.

5–A BOMBA DEVERÁ SER FORNECIDA COMPLETA PELO FABRICANTE COM ACESSÓRIOS

ESTE DESENHO É PROPRIEDADE DA COMPANHIA ESPÍRITO SANTENSE DE SANEAMENTO – CESAN E NÃO PODE SER COPIADO SEM SUA AUTORIZAÇÃO.

NÚMEROS	TÍTULOS
PRINCIPAIS DESENHOS DE REFERÊNCIA	

Nº	LOCAL	DISCRIMINAÇÃO	DES.	DIV.	GER.	DATA
REVISÃO						

CANCELA E SUBSTITUI O DESENHO NÚMERO:

CANCELADO E SUBSTITUÍDO PELO DESENHO NÚMERO:

CENTRO DE DOCUMENTAÇÃO
RECEBIDO: / /
Nº DOC.: ASS.:
APROVAÇÃO CESAN:
ASS.: MATR.:
UNID.: DATA: / /
ESTA APROVAÇÃO NÃO ISENTA A CONTRATADA DE SUAS RESPONSABILIDADES LEGAIS.

EMITENTE: Etep Consultoria, Gerenciamento e Serviços
PROJETADO: ARTUR AUGUSTO OLIVEIRA NEVES CREA: 045302/D REGIÃO: RJ
COORDENADOR: ARTUR AUGUSTO OLIVEIRA NEVES CREA: 045302/D REGIÃO: RJ
DESENHO: Filipe Wissmann Nunes
DATA: 14 /04 /2011
Nº DES. PROJETISTA: 0876.DS.13.H.0202/00
RESPONSÁVEL TÉCNICO: ENGº ARTUR AUGUSTO OLIVEIRA NEVES
CREA: 045302/D REGIÃO: RJ ART Nº: 08201100209483 DATA: 22/02/2011

EMISSÃO CESAN	DATAS
PROJETADO:	
CREA:	
DESENHADO:	
VERIFICADO: ENGº NESTOR GORZA JUNIOR	
DIVISÃO: ENGº NESTOR GORZA JUNIOR	
GERÊNCIA: ENGº DOUGLAS OLIVEIRA COUZI	

CESAN

MUNICÍPIO: VILA VELHA | DISTRITO: – | BAIRRO: PONTA DA FRUTA

NOME DO EMPREENDIMENTO: IMPLANTAÇÃO DO SISTEMA DE ESGOTAMENTO SANITÁRIO BARRA DO JUCU, MORADA DO SOL E PONTA DA FRUTA

TÍTULO: ELEVATÓRIA DE ESGOTO BRUTO EEB5 – BACIA PONTA DA FRUTA/SUB–BACIA 5
PROJETO HIDRÁULICO
CORTES CC, EE, DETALHES PONTO DE ÁGUA E GRADE DA CX. AREIA

ESCALA:	FOLHA:	Nº CESAN	REV:
1:30	03/ 05	A–050–002–91–5–XX–0085	00